IMPORT HNOS SAN LUIS S.A.C. — RUC: 20608628143

FERRETERÍA INDUSTRIAL, HERRAJES, ACCESORIOS EN GENERAL PARA MELAMINE Y CONSTRUCCIÓN

Dirección: Av. Guillermo Dansey 429 - Lima Centro, Lima, Perú

Central / WhatsApp: 977 208 514 | **Correo:** ventas@hnssanluis.com

FICHA TÉCNICA OFICIAL

SKU: 500.07.812

Fecha de emisión: 22/10/2026

Modalidad: Cotización B2B / Mayor y Menor

DISPONIBLE

FIJACIONES, TORNILLERÍA Y ENSAMBLE » CONECTORES MINIFIX, ÁNGULOS Y UNIONES | MARCA: HALCON

Soporte de techo en t doble para almacenamiento suspendido de perfiles y tubos en acero

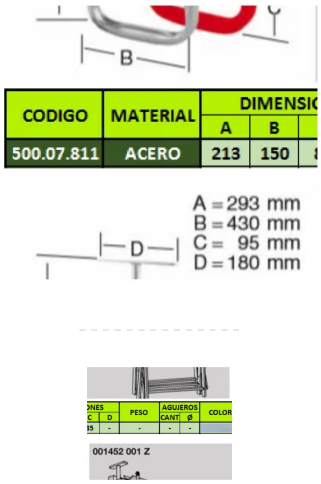

Imagen técnica referencial — Código 500.07.812

CÓDIGO SKU 500.07.812	**MARCA / FABRICANTE** **Halcon**
LÍNEA / CATEGORÍA **Fijaciones, Tornillería y Ensamble**	**SUBCATEGORÍA** **Conectores Minifix, Ángulos y Uniones**
UNIDAD DE VENTA **PZ**	**DISPONIBILIDAD COMERCIAL** **Disponible**
DIMENSIONES / MEDIDAS **A: 293mm x B: 430mm x C: 95mm x D: 180mm**	**MATERIAL / ACABADO** **Acero tubular y pletina electrozincada con punteras protectoras rojas**

DESCRIPCIÓN Y APLICACIÓN TÉCNICA

Soporte colgante de techo en T doble de 430 mm para tubos, listones de madera, canaletas y escaleras en acero zincado marca HALCON.

Herraje de fijación cenital para techo diseñado para aprovechar al máximo la altura libre de garajes, depósitos, naves industriales y talleres mecánicos fabricado por HALCON bajo ingeniería alemana. Su estructura en "T" invertida de 293 mm de bajante vertical sostiene un travesaño horizontal de doble brazo de 430 mm de luz total, permitiendo alojar a ambos lados cargas longitudinales como tubos de PVC, conduit, tuberías de cobre, perfiles de aluminio, vigas de madera, esquís y escaleras. Cada extremo cuenta con pes...

PARÁMETROS TÉCNICOS Y ESPECIFICACIONES DE SUMINISTRO

PARÁMETRO / ATRIBUTO TÉCNICO	VALOR / ESPECIFICACIÓN
ID **Código de Producto (SKU)**	**500.07.812**
ID **Marca Comercial**	Halcon
CATÁLOGO **Clasificación Técnica**	Fijaciones, Tornillería y Ensamble / Conectores Minifix, Ángulos y Uniones
DESPACHO **Unidad de Venta**	PZ
FÍSICO **Dimensiones / Medidas**	A: 293mm x B: 430mm x C: 95mm x D: 180mm
MATERIAL **Composición / Acabado**	Acero tubular y pletina electrozincada con punteras protectoras rojas
ESPECIFICACIONES TÉCNICAS **Tipo de soporte**	Soporte colgante de techo en T invertida de doble bahía de carga
ESPECIFICACIONES TÉCNICAS **Altura de descenso del techo (A)**	293 mm mm
ESPECIFICACIONES TÉCNICAS **Ancho útil horizontal total (B)**	430 mm mm

PARÁMETRO / ATRIBUTO TÉCNICO		VALOR / ESPECIFICACIÓN
ESPECIFICACIONES TÉCNICAS	**Altura de retención en puntas (C)**	95 mm mm
ESPECIFICACIONES TÉCNICAS	**Base de anclaje a techo (D)**	180 mm mm
ESPECIFICACIONES TÉCNICAS	**Material y acabado**	Tubo de acero estructural electrocincado con topes de caucho rojo
ESPECIFICACIONES TÉCNICAS	**Aplicaciones**	Almacenamiento suspendido de tuberías, perfiles, esquís, listones y escaleras
ESPECIFICACIONES TÉCNICAS	**País de origen / Calidad**	Alemania (Made in Germany - 100% Quality)

MATRIZ DE VARIANTES / MEDIDAS DISPONIBLES (1 PRESENTACIONES)

CÓDIGO SKU	MEDIDA / VARIACIÓN	DIMENSIONES / MATERIAL	UNIDAD / EMPAQUE	ESTADO
500.07.812	**293x430mm (c: 95mm, d: 180mm) • acero zincado • vormann 001452 001 z**	293x430x95mm (Base 180mm) (Acero Zincado)	PZ	Disponible

INFORMACIÓN CORPORATIVA DE LA EMPRESA

Razón Social: IMPORT HNOS SAN LUIS S.A.C.
RUC: 20608628143
Sede Comercial: Av. Guillermo Dansey 429 - Lima Centro, Lima, Perú
Horario de Atención: Lunes a Viernes: 8:30 am - 6:00 pm | Sábados: 9:00 am - 1:00 pm
Correo de Cotizaciones: ventas@hnssanluis.com
Enlace en Catálogo Web: https://hnossanluis.com/catalogo/soporte-techo-en-t-doble-almacenamiento-suspendido-halcon-500-07-812

CANALES DE ATENCIÓN Y COTIZACIONES B2B

Central Comercial / WhatsApp: 977 208 514

Asesoría Comercial Directa (WhatsApp):

Angie: 977 208 514 | **Gracia:** 933 399 010 | **Sabrina:** 922 353 855 | **Ventas:** 977 983 045

Condiciones de Suministro: Ventas al por mayor y menor. Precios sujetos a confirmación de stock al momento de la orden de compra. Despachos a Lima Metropolitana y agencias de carga a nivel nacional previa coordinación comercial.